2021年度　尾三地区ミニバスケットボール連盟　秋季大会　組合せ

（第47回広島ミニバスケットボール交歓大会　尾三地区予選）
（第41回中国ミニバスケットボール交歓大会広島県予選　尾三地区予選）
（第53回全国ミニバスケットボール交歓大会広島県予選　尾三地区予選）

【女子の部】　　11月6日（土）

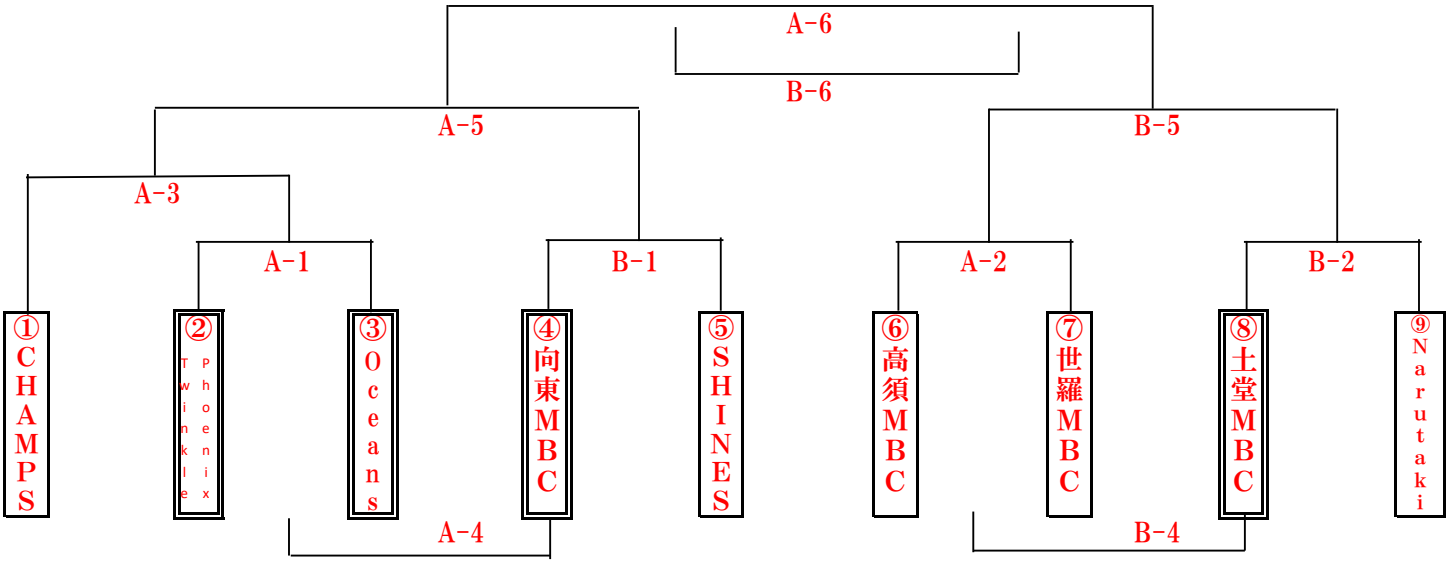

コート割り・審判・TO割当表

試合 予定時刻	Aコート				Bコート			
	対戦組合せ	審判	TO	コミッショナー	対戦組合せ	審判	TO	コミッショナー
開場 8:00　開会式 8:40～8:45								
第1試合 9:15～10:10	②Phoenix Twinkle vs ③Oceans	山科　淳 越智奈保子	①CHAMPS	高垣　努 新谷 勝治	④向東 vs ⑤SHINES	島谷誠之進 岡田 章宏	⑧土堂	渡辺 和彦 宮　裕子
空気循環 10:10～10:20	体育館内空気循環(10分間)							
第2試合 10:40～11:35 10:50～11:45	⑥高須 vs ⑦世羅	山﨑 光男 山本 芳幸	②Phoenix Twinkle	本間 裕子 廣井 翔吾	⑧土堂 vs ⑨Narutaki	藤井 晃子 板垣 健次	③Oceans	河本 達也 村上眞里子
空気循環 11:35～11:45	体育館内空気循環(10分間)							
第3試合 12:05～13:00	①CHAMPS vs A1勝者	西山 俊輝 杉原 美香	A2敗者	越智奈保子 A2敗者				
空気循環 13:00～13:10	体育館内空気循環(10分間)							
第4試合 13:30～14:25	A1敗者 vs ④向東	岡本 克也 川崎 賢一	A2勝者	A2勝者 矢野 愛子	A2敗者 vs ⑧土堂	廣井 翔伍 藤原 勝典	⑤SHINES	島谷誠之進 A1勝者
空気循環 14:25～14:35	体育館内空気循環(10分間)							
第5試合 14:55～15:50	①CHAMPS vs ⑤SHINES	藤本 芳之 三輪和太郎	③Oceans	藤原 勝典 本間 裕子	A2勝者 vs ⑨Narutaki	飯田 和明 松浦　淳	B4敗者	越智奈保子 村上眞里子
空気循環 15:50～16:00	体育館内空気循環(10分間)							
第6試合 16:30～17:25	A5勝者 vs B5勝者	藤本 芳之 松浦　淳	A4勝者	当日調整 当日調整	A5敗者 vs B5敗者	山崎 光男 板垣 健次	B4勝者	当日調整 当日調整
空気循環 17:25～17:35	体育館内空気循環(10分間)							
閉会式(第7試合チームのみ)								

※チーム番号の若い（小さい）チームが淡色のユニフォームを着用し，TOに向かって右側のベンチを使用すること。
（試合前の両チームの話し合いによりユニフォームの色を交換してもよいが，使用するベンチは交換しないこと。）
※試合時間は6-1-6-(5)-6-1-6。
※試合は定刻で行う。ただし、遅れた場合は換気終了後20分。
※Bコート第2試合と第6試合は換気終了後30分空けて行う。

2021年度　尾三地区ミニバスケットボール連盟　秋季大会　組合せ

（第47回広島ミニバスケットボール交歓大会　尾三地区予選）
（第41回中国ミニバスケットボール交歓大会広島県予選　尾三地区予選）
（第53回全国ミニバスケットボール交歓大会広島県予選　尾三地区予選）

【男子の部】　　11月7日（日）

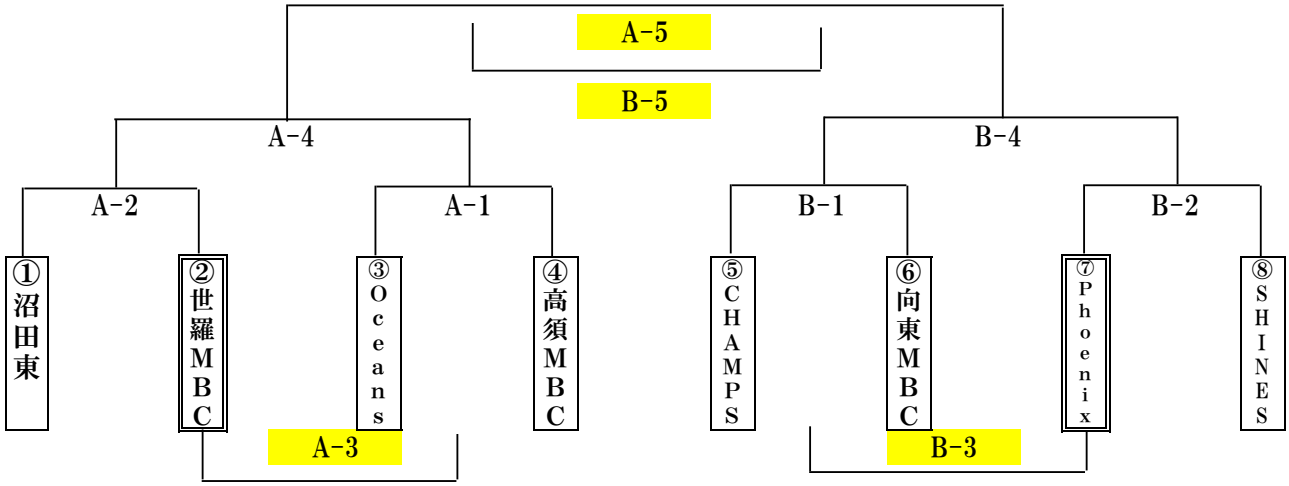

コート割り・審判・TO割当表

試合 予定時刻	Aコート				Bコート			
	対戦組合せ	審判	TO	コミッショナー	対戦組合せ	審判	TO	コミッショナー
開場 8:00　開会式 8:40～8:45								
第1試合 9:15～10:10	③Oceans vs ④高須	藤本 芳之 新谷 勝治	②世羅	新宅 剛士 宮　裕子	⑤CHAMPS vs ⑥向東	西山 俊輝 島谷誠之進	⑦Phoenix	板垣 健次 山藤 奈央
空気循環 10:10～10:20	体育館内空気循環(10分間)							
第2試合 10:50～11:45	①沼田東 vs ②世羅	三輪和太郎 越智奈保子	A1勝者	山科　淳 岩田 幸子	⑦Phoenix vs ⑧SHINES	山本 芳幸 高垣　努	B1勝者	藤原 勝典 村上眞里子
空気循環 11:45～11:55	体育館内空気循環(10分間)							
第3試合 12:25～13:20	②世羅 vs A1敗者	廣井 翔伍 河本 達也	①SHINES	新宅 剛士 A1勝者	B1敗者 vs ⑦Phoenix	杉原 美香 矢野 愛子	⑧SHINES	山藤 奈央 B1勝者
空気循環 13:20～13:30	体育館内空気循環(10分間)							
第4試合 13:50～14:45	①沼田東 vs A1勝者	飯田　和明 B1敗者	②世羅	宮　裕子 A1敗者	B1勝者 vs ⑧SHINES	島谷誠之進 A1敗者	⑦Phoenix	越智奈保子 B1敗者
空気循環 14:45～14:55	体育館内空気循環(10分間)							
第5試合 15:25～16:20	A4勝者 vs B4勝者	藤本 芳之 当日調整	A1敗者	当日調整 当日調整	A4敗者 vs B4敗者	当日調整 新谷 勝治	B1敗者	当日調整 当日調整
空気循環 16:20～16:30	体育館内空気循環(10分間)							
閉会式(第5試合チームのみ)　会場撤去								

※チーム番号の若い（小さい）チームが淡色のユニフォームを着用し，TOに向かって右側のベンチを使用すること。
（試合前の両チームの話し合いによりユニフォームの色を交換してもよいが，使用するベンチは交換しないこと。）
※試合時間は6-1-6-(5)-6-1-6。
※換気終了後20分空けて試合を開始する。
※第2試合・第3試合・第5試合は換気終了後30分空けて行う。