2021度広島県バスケットボール協会U12部会尾三地区

（尾三地区ミニバスケットボール連盟）

ひろぎんカップ2021兼第16回山内杯

（第45回全関西ミニバスケットボール交歓大会尾三地区予選）

期　　日：2021年７月１７日（土）・１８日（日 ）

会　　場：三原市白竜湖スポーツ村公園白竜ドーム

主　　催：広島県バスケットボール協会U12部会尾三地区
（尾三地区ミニバスケットボール連盟）

後　　援：尾三バスケットボール協会
尾道市バスケットボール連盟
三原市バスケットボール協会

協　　賛：株式会社ミカサ

特別協賛：ひろぎんＨＤ

大　会　役　員

大 会 会 長	畠迫　文彦
大会副会長	木村　敏男
大 会 顧 問	平田　水五　豊田　　豊　那須　　学
大 会 監 事	木村　敏男
大会委員長	藤本　芳之
大会副委員長	渡辺　和彦　原田　節子　島谷　誠之進
大 会 委 員	世羅ミニバスケットボールクラブ 高須ミニバスケットボールクラブ 土堂ＭＢＣ 沼田東Twinkle 向東ミニバスケットボールクラブ CHAMPS Mihara Phoenix Oceans Dream SHINESミニバスケットボールクラブ YOSHIWA MBC
総務委員長	島谷　誠之進
副委員長	岩田　幸子
委　　員	山藤　奈央　新谷　勝治　槇田　優香　宮　　裕子 宮部　摩耶
財務委員長	原田　節子
副委員長	村上　眞理子
広報委員長	越智　奈保子
競技委員長	板垣　健次
副委員長	新宅　剛士　三輪　和太郎　山本　芳幸
委　　員	飯田　和明　岡田　章宏　岡田　　清　河本　達也 新開　伸弘　高垣　　努　西山　俊輝　廣井　翔伍 藤原　勝典　本間　裕子　山科　　淳
審判委員長	川崎　賢一
副委員長	水田　英仁
指導委員	新谷　正輝　松浦　淳
委　　員	各チーム帯同審判員
普及育成委員長	杉原　美香
委　　員	矢野　愛子

ひろぎんカップ2021兼第16回山内杯競技要項
（第45回全関西ミニバスケットボール交歓大会尾三地区予選）

1. 主　　催／広島県バスケットボール協会U12部会尾三地区
　　（尾三地区ミニバスケットボール連盟）
2. 後　　援／尾三バスケットボール協会
　　尾道市バスケットボール連盟
　　三原市バスケットボール協会
3. 協　　賛／株式会社　ミカサ
4. 特　別　協　賛／ひろぎんHD
5. 目　　的／〇ミニバスケットボールを通じて，青少年の育成をはかる。
　　〇大会を通じて各チーム，小学生相互の親睦と交流をはかる。
6. 日　　時／2021年7月17日（土）・7月18日（日）
　　17日：女子の部
　　8時～　　開場・会場設営
　　8時40分～　開会式
　　9時15分～　試合開始
　　試合終了後　閉会式
　　18日：男子の部
　　8時～　　開場
　　8時20分～　開会式
　　8時55分～　試合開始
　　試合終了後　閉会式・会場撤去
7. 場　　所／三原市白竜湖スポーツ村公園　白竜ドーム
8. 順位決定方法／トーナメント方式により順位を決定する。
8. 競　技　時　間／6分クォーター制で行う。
9. 試　　合　　球／革製ボール5号球を使用する。
10. 競　技　規　則／2021年度日本バスケットボール競技規則に準ずるが，
　　その他については，尾三地区ミニバスケットボール連盟主催大会の
　　規定に準ずる。
　　⑴チームの編成
　　各チームは，プレイヤー及び交代要員10名(もしくは登録人数)
　　以上で構成される。
　　＊大会当日，体調不良等の理由により10名(もしくは登録人数)以
　　上でチーム構成ができなくなった場合はオープン参加とする。
　　⑵同点と延長【ミニバスケットボール競技規則第21条】
　　〇第4クォーターが終了した時点で両チームの得点が同点の場
　　合，3分間の延長時限を必要回数行う。
　　〇各延長クォーターの前には2分間のタイム・アウトをおく。
　　＊ただし，オープン参加の対戦については延長は行わない。
11. 尾三地区代表／男女各優勝チームは，8月に開催される第45回全関西ミニバスケ
　　ットボール交歓大会へ尾三代表としての出場権を与える。
　　出場を辞退した場合は，上位より順次繰り上げとする。

大会諸注意事項

大会の開催に先立ちまして，下記の諸注意を厳守いただき，より良い大会となりますよう，皆様のご協力をお願い申し上げます。

１．体育館の使用規定の厳守をお願いします。
　　特に上下足の区別をお願いします。
　　白竜ドームでは，下足箱は使用しないで，各自（選手・チーム関係者）で管理してください。
２．喫煙・飲食については，必ず所定の場所を使用してください。
　　白竜ドームでは，アリーナでは飲食できません。
　　弁当がら，使用済みのペットボトルなどは，必ず各チームで持ち帰ってください。
３．選手の飲み物はチューブ式等のものを使用し，ペットボトルの使用はできません。
４．水の入ったバケツをアリーナには持ち込まないで下さい。
５．駐車場は，係の指示に従って使用してください。
６．貴重品の管理・保管は各チームで責任をもって行ってください。
７．フラッシュを使っての撮影は，競技の妨げになりますので，絶対にしないで下さい。
８．施設内のコンセント（電源）は指定するもの以外への使用は禁止です。
９．大会当日にかかわる事故及び競技上の負傷については，各チームの責任としますので，よろしくお願いします。

参加チーム一覧

男子の部

世羅ミニバスケットボールクラブ
高須ミニバスケットボールクラブ
沼田東Twinkle
向東ミニバスケットボールクラブ
CHAMPS
Mihara Phoenix
Oceans Dream
SHINES

女子の部

世羅ミニバスケットボールクラブ
高須ミニバスケットボールクラブ
土堂MBC
向東ミニバスケットボールクラブ
CHAMPS
Mihara Phoenix・沼田東Twinkle(連合)
Oceans Dream
SHINES
YOSHIWA MBC Narutaki Queen

2021年度　ひろぎんカップ2021兼第16回山内杯　組合せ
（第45回全関西ミニバスケットボール交歓大会尾三地区予選）

【女子の部】　　7月17日（土）

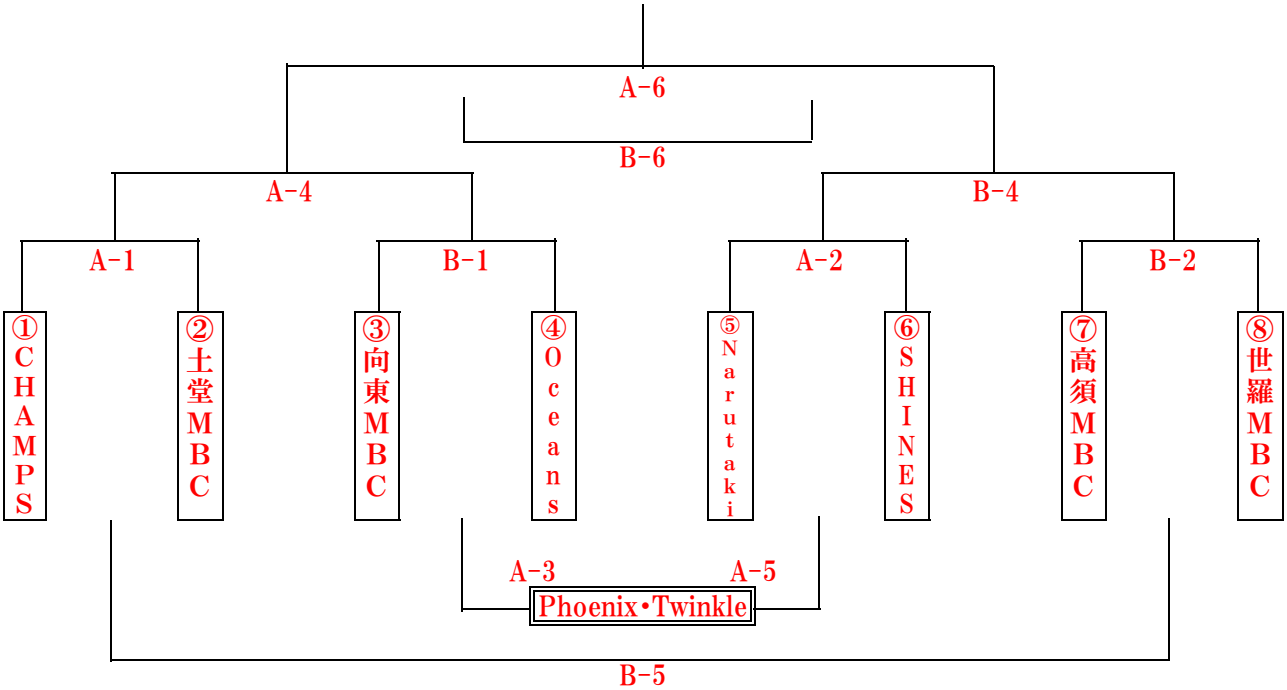

コート割り・審判・TO割当表

試合 予定時刻	Aコート 対戦組合せ	審判	TO	コミッショナー	Bコート 対戦組合せ	審判	TO	コミッショナー
開場 8:00　開会式 8:40～8:45								
第1試合 9:15～10:10	①CHAMPS vs ②土堂	水田 英仁 島谷誠之進	⑤Narutaki	杉原 美香 新宅 剛士	③向東 vs ④Oceans	西山 俊輝 新谷 勝治	⑧世羅	渡辺 和彦 高垣 努
空気循環 10:10～10:20	体育館内空気循環(10分間)							
第2試合 10:50～11:45	⑤Narutaki vs ⑥SHINES	寅尾 陽一 松浦 淳	①CHAMPS	村上眞理子 本間 裕子	⑦高須 vs ⑧世羅	川崎 賢一 山科 淳	③向東	藤原 勝典 越智奈保子
空気循環 11:45～11:55	体育館内空気循環(10分間)							
第3試合 12:15～13:10	B1敗者 vs Phoenix Twinkle	水田 英仁 岩田 幸子	A1敗者	宮 裕子 原田 節子				
空気循環 13:10～13:20	体育館内空気循環(10分間)							
第4試合 13:30～14:25	A1勝者 vs B1勝者	藤本 芳之 寅尾 陽一	B1敗者	A1敗者 B1敗者	A2勝者 vs B2勝者	新谷 正輝 B2敗者	B2敗者	A2敗者 B2敗者
空気循環 14:25～14:35	体育館内空気循環(10分間)							
第5試合 14:55～15:50	Phoenix Twinkle vs A2敗者	飯田 和明 B1勝者	A4敗者	A4勝者 A4敗者	A1敗者 vs B2敗者	山本 芳幸 B2勝者	B4敗者	B4勝者 B4敗者
空気循環 15:50～16:00	体育館内空気循環(10分間)							
第6試合 16:20～17:15	A4勝者 vs B4勝者	新谷 正輝 藤本 芳之	A2敗者	当日調整 当日調整	A4敗者 vs B4敗者	当日調整 当日調整	Phoenix Twinkle	当日調整 当日調整
空気循環 17:15～17:25	体育館内空気循環(10分間)							
閉会式 17:35～17:45								

※チーム番号の若い（小さい）チームが淡色のユニフォームを着用し，TOに向かって右側のベンチを使用すること。
（試合前の両チームの話し合いによりユニフォームの色を交換してもよいが，使用するベンチは交換しないこと。）
※試合時間は6-1-6-(5)-6-1-6。
※試合は定刻で行う。ただし、遅れた場合は換気終了後20分。
※第2試合は換気終了後30分空けて行う。

2021年度　ひろぎんカップ2021兼第16回山内杯　組合せ
（第45回全関西ミニバスケットボール交歓大会尾三地区予選）

【男子の部】　　7月18日（日）

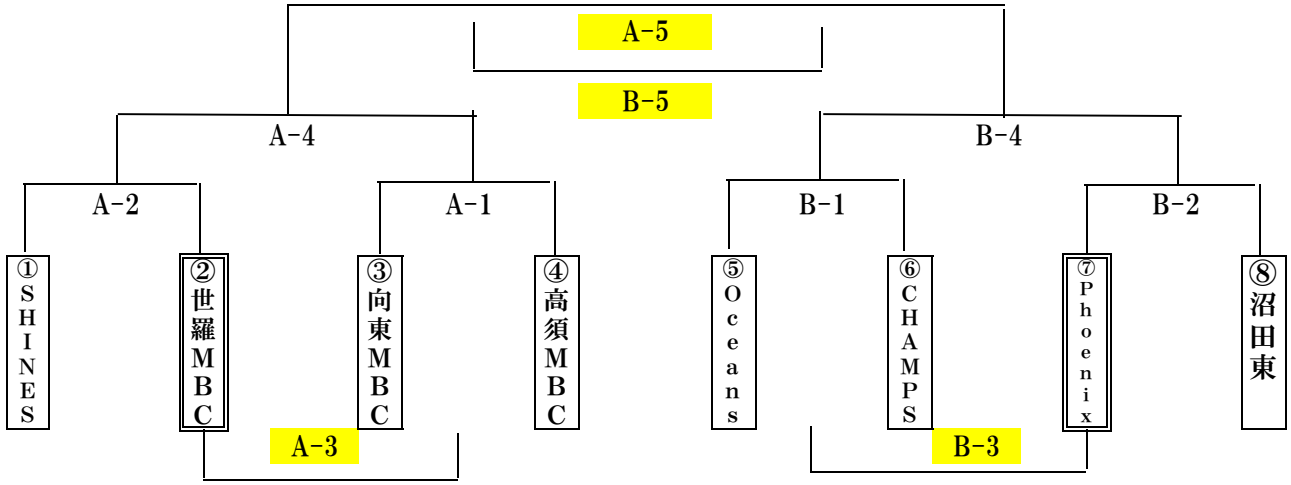

コート割り・審判・TO割当表

試合 予定時刻	Aコート				Bコート			
	対戦組合せ	審判	TO	コミッショナー	対戦組合せ	審判	TO	コミッショナー
開場 8:00　開会式 8:20～8:25								
第1試合 8:55～9:50	③向東　vs　④高須	藤本 芳之 島谷誠之進	⑦Phoenix	杉原　美香 宮　裕子	⑤Oceans　vs　⑥CHAMPS	寅尾　陽一 新谷　勝治	②世羅	板垣　健次 新宅　剛士
空気循環 9:50～10:00	体育館内空気循環(10分間)							
第2試合 10:30～11:25	①SHINES　vs　②世羅	山本 芳幸 岩田 幸子	A1勝者	西山　俊輝 村上眞理子	⑦Phoenix　vs　⑧沼田東	B1敗者 高垣　努	B1勝者	本間　裕子 岡田　清
空気循環 11:25～11:35	体育館内空気循環(10分間)							
第3試合 12:05～13:00	②世羅　vs　A1敗者	A1勝者 河本 達也	①SHINES	矢野　愛子 A1勝者	B1敗者　vs　⑦Phoenix	廣井 翔伍 B1勝者	⑧沼田東	河本　達也 杉原　美香
空気循環 13:00～13:10	体育館内空気循環(10分間)							
第4試合 13:40～14:35	①SHINES　vs　A1勝者	戸田 範之 飯田 和明	②世羅	島谷誠之進 宮　裕子	B1勝者　vs　⑧沼田東	B1敗者 A1敗者	⑦Phoenix	B1敗者 当日調整
空気循環 14:35～14:45	体育館内空気循環(10分間)							
第5試合 15:15～16:10	A4勝者　vs　B4勝者	藤本 芳之 寅尾　陽一	A1敗者	当日調整 当日調整	A4敗者　vs　B4敗者	板垣　健次 新谷　勝治	B1敗者	当日調整 当日調整
空気循環 16:10～16:20	体育館内空気循環(10分間)							
閉会式 16:30～16:35　会場撤去								

※チーム番号の若い（小さい）チームが淡色のユニフォームを着用し，TOに向かって右側のベンチを使用すること。
（試合前の両チームの話し合いによりユニフォームの色を交換してもよいが，使用するベンチは交換しないこと。）
※試合時間は6-1-6-（5）-6-1-6。
※試合は換気終了後30分空けて行う。

2021年度　ひろぎんカップ2021兼第16回山内杯　女子の部　結果

7月17日（土）

順　位	チーム名
優　勝	
準優勝	
第３位	

①CHAMPS

②土堂MBC

B1敗者

20

③向東ﾐﾆﾊﾞｽｹｯﾄﾎﾞｰﾙｸﾗﾌﾞ

Phoenix Twinkle

0

④Oceans Dream

Phoenix Twinkle

0

⑤Narutaki Queen

20

⑥SHINES

A2敗者

A1敗者

⑦高須ﾐﾆﾊﾞｽｹｯﾄﾎﾞｰﾙｸﾗﾌﾞ

⑧世羅ﾐﾆﾊﾞｽｹｯﾄﾎﾞｰﾙｸﾗﾌﾞ

B2敗者

3位決定

決勝

2021年度　ひろぎんカップ2021兼第16回山内杯　男子の部　結果

7月18日（日）
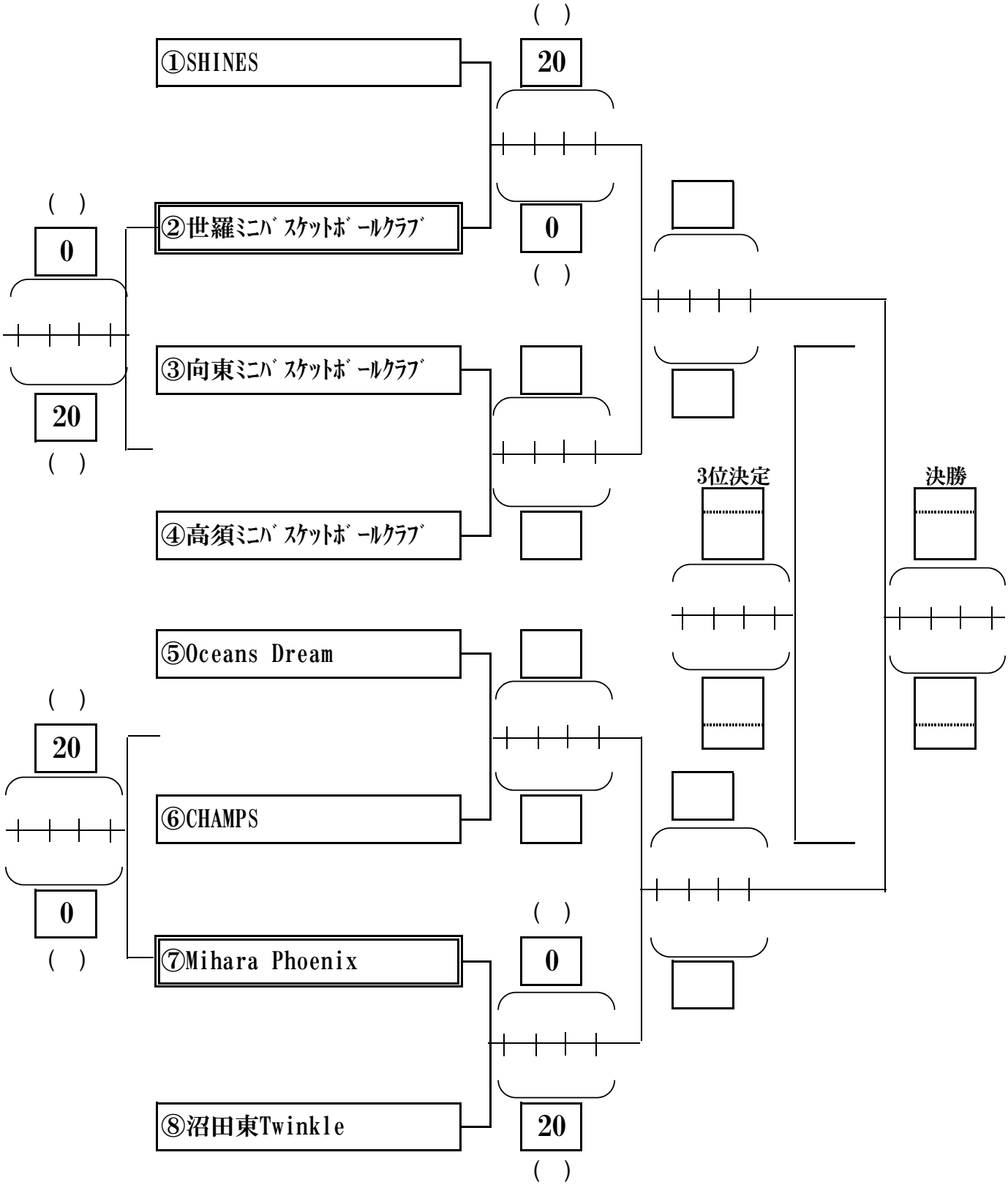
順　位	チーム名
優　勝	
準優勝	
第３位